美控智慧建筑

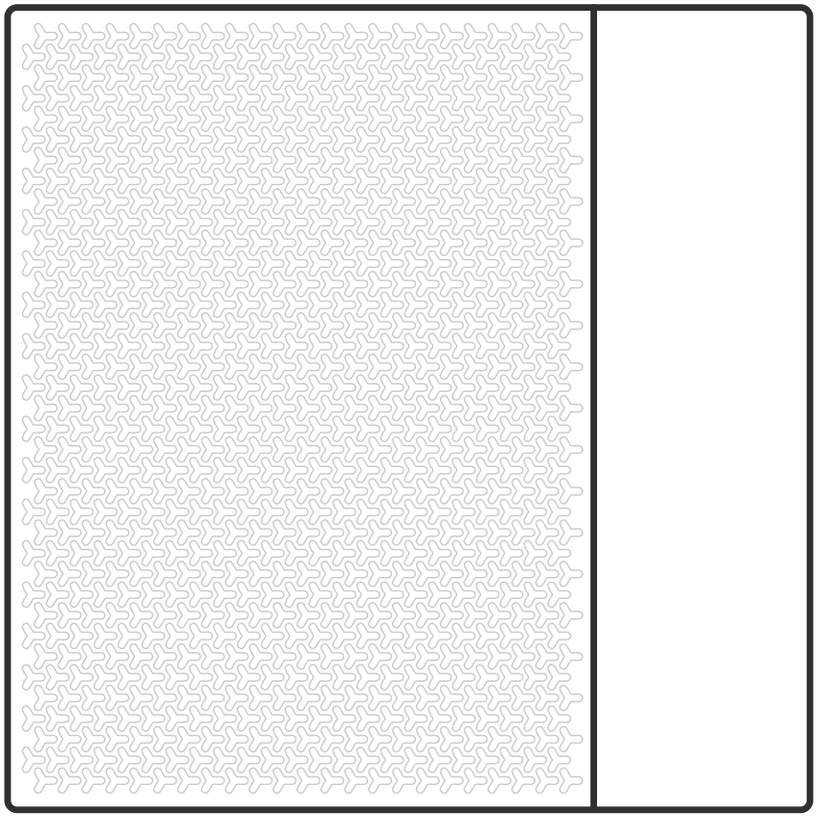

DDS S0 Lite 控制器

使用安装说明书

使用前请仔细阅读本手册并妥善保管

产品特点

NFC连接　无极载波　调试提速　WIFI连接　移动APP

主要参数

产品型号	MKG616-P1-FW11
产品编码	17311500001441
额定电压	24V～±10%, 20VA
工作环境温度	-20℃～60℃
工作环境湿度	≤RH90%

⚠注意

- 请委托专业人员安装，严禁用户自行安装。
- 不可安装在可燃性气体易泄漏的地方。一旦可燃性气体泄漏，滞留在该设备周围，可能引发火灾。
- 配线需与控制器电流相适应。
- 注意检查好接线再上电，禁止带电装机。
- 如遇故障，请与专业技术人员联系，请勿自行拆卸维修。
- 电控安全符合：GB 14536.1 要求。
- 本产品包含型号核准代码 CMIIT：2020DP1674 的无线电发射模块。

产品简介

DDS是一系列智能直接数字区域控制器的总称，英文全称 Direct Digital Sphere，其中DDS S0 Lite 控制器是DDS系列中的一款产品。其主要应用场景是对楼宇中组合式空调、旁通水阀、室内二氧化碳浓度等进行监控，实现楼宇中的相关机电设备的自动化运行及监视。
本控制器具备有线以太网（LAN）、无线以太网（WLAN）和近距离无线通讯（NFC），采用KONG大师APP进行配置式编程，实现受控设备的自动化控制。
DDS系列产品之间采用载波通讯进行通讯联动，具有安装方式灵活便捷、调试简便等特点。

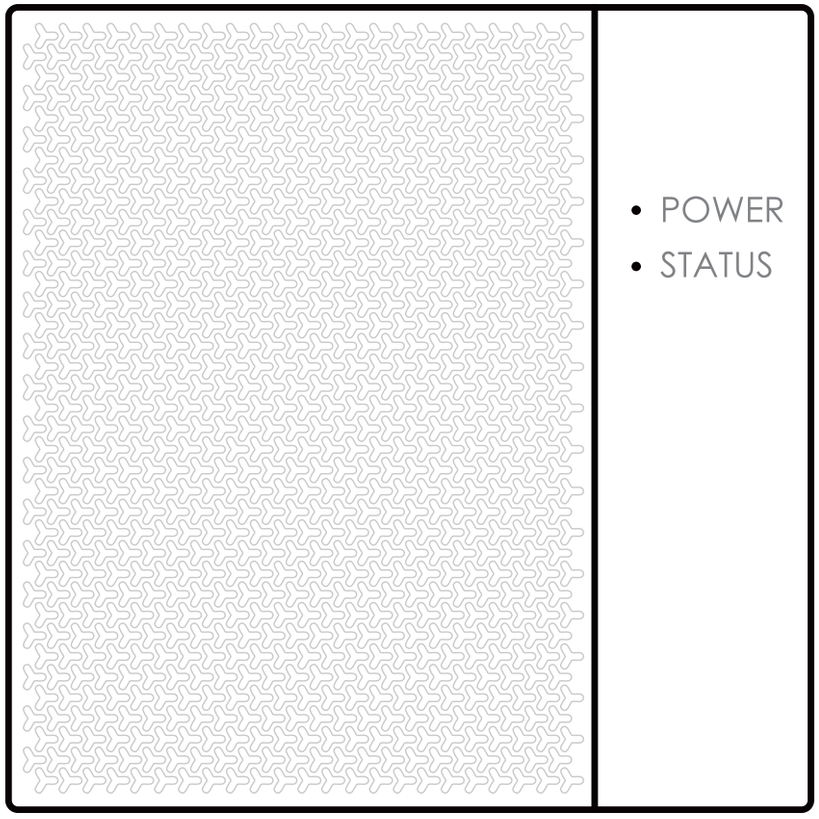

硬件说明

1 电源/通讯

接口	标志	应用	技术参数
电源	24V～ 24 0 24 0	供电	供电：24V～±10% 功率：20VA
KONG Bus 2.0	BUS KA KB KA KB	给DDS系列其他产品供电和通讯	总线上其他设备供电和通讯
WLAN		查看状态、设定程序参数	WiFi 热点功能
NFC	NFC	对产品进行参数配置	读写次数： 25℃环境下，100 万次
以太网	LAN	Web→设备固件升级 BACnet IP	端口：RJ45，屏蔽 接口类型：10 BASE-T 和 100 BASE-TX，兼容 IEEE 802.3；速率:10/100 Mbps
RS-485	SHLD SHLD B B A A	通讯集成: Modbus RTU 主站	接口类型: RS-485(EIA-485) 速率: 4800bps~76800bps 带隔离，作为主站与电表或变频器等设备通讯

⚠ 注意

- KONG BUS2.0 为无极性载波通讯（推荐采用2*0.75mm^2 双绞屏蔽线），最大通信长度200m，最大通信节点数量不超过10个。

- 注意当超过规定长度或节点数量后，由于负载加重，可能会导致无法正常通信。
- 总线端点建议使能匹配电阻，匹配电阻最大数量不超过4个。

2 输入/输出

接口	标志	应用	技术参数
通用输入 UI	UI1 UI2	监视设备状态，如设备运行状态、风机压差状态等。 接入 NTC10K 传感器	支持输入信号类型： NTC10K 输入 (精度：±1℃）、 无源数字信号输入
模拟量输入 AI	AI3 AI4	接入模拟量传感器信号，如温度、湿度、压差等	范围： DC 0~10V 精度：± 50mV @ 10V
模拟量输出 AO	AO5 AO6	输出控制信号，如水阀执行器、风阀执行器	范围： DC 0~10V 精度：±100mV @ 10V
公共端	M M M M M M	输入输出通道的公共端	

3 指示灯

类型	标识	状态/颜色	说明
电源	POWER	灭	设备断电
		常亮，红色	设备通电
运行	STATUS	灭	设备无正常运行
		慢闪，白色	正常运行
		常亮或快闪，白色	设备故障

APP功能说明

1 APP配网指引

- 下载安装KONG大师APP
  扫描下方二维码或在应用市场搜索“KONG大师”下载并安装App。

扫码开启智能 安卓版

扫码开启智能 IOS版

扫码开启智能 鸿蒙版

- 注册登录
  打开KONG大师APP，注册并登录。

2 系统配置

- 系统配置选择
  打开APP，选择“DDS 系列”→“系统配置”。
- NFC连接
  打开手机NFC，将手机 NFC接口靠近产品并等待数据读取。
- 读取、修改参数
  连接成功后，可读取产品的型号、软件版本号、网络参数等，也可以修改设备相关的系统配置信息，并通过 NFC 连接下发即可。详细参数见参数表。

参数表:

参数名称		参数范围	默认值	备注
关于	型号	只读		
	序列号	只读		
	软件版本	只读		
有线以太网	DHCP	启用、禁用	启用	禁用 DHCP 时，需手动配置IP地址等相参数
	IP 地址		192.168.100.185	
	子网掩码		255.255.255.0	
	网关		192.168.100.1	
	MAC	只读		
WIFI热点	开关	关闭、开启	关闭	
	SSID		DDS_****	WIFI 搜索到的热点名称，最多 31 个字符
	加密模式	1.不加密 2.WIFI_AUTH_WEP 3.WIFI_AUTH_WPA_PSK 4.WIFI_AUTH_WPA2_PSK 5.WIFI_AUTH_WPA_WPA2_PSK 6.WIFI_AUTH_WPA2_ENTERPRISE 7.WIFI_AUTH_WPA3_PSK 8.WIFI_AUTH_WPA2_WPA3_PSK 9.WIFI_AUTH_WAPI_PSK 10.WIFI_AUTH_MAX	4.WIFI_AUTH_WPA2_PSK	
	密码	可自行定义	12345678	最多63个字符
	MAC	只读		

参数名称		参数范围	默认值	备注
BACnet 信息	设备名称		MK-DDS	最多 31 个字符
	设备实例地址	1~4194302	54401	BACnet Device Instance
	BBMD 使能	禁用，启用	禁用	
	BBMD IP		192.168.100.1	BBMD 目标地址
	BBMD 端口号	0~65535	47808	正整数
	存活时间(秒)	1~300	300	正整数
系统配置	系统密码			

⚠ 注意

- 每次修改系统配置信息后，设备需要重启后配置才会生效。
- 在设备上电时，修改配置下发后，设备会自动重启。

3 配置与调试

- 打开APP，选择“DDS 系列”→“配置与调试”。
- 打开手机WIFI，连接 DDS S0 控制器的WIFI热点。
- 进入页面后，可以通过模块配置、设备配置、调试及参数设定的顺序作为工作流程，实现DDS 系统应用配置。

安装部分

1 安装注意事项

- 为确保正确安装，请务必阅读本说明书“安装部分”内容。
- 这里言及的内容为警告事项，均为有关安全的重要内容，请务必遵守。

⚠ 警告

- 本机须由专业技术人员进行安装，用户不可自行安装，否则可能会对您或他人造成伤害或损害控制器。
- 其配线施工必须由专业技术员按照电路图进行，所有配线工作必须符合电气安全规范。
- 禁止私自改造产品用途及功能。

2 安装附件

请确认以下部件是否齐全

序号	名　称	数量	备　注
1	DDS S0 Lite 控制器	1	包含金属安装支架
2	M4×25十字槽头螺钉	2	安装温控器在电工盒上时使用
3	安装挂板	1	
4	ST2.9×10十字槽沉头螺钉	4	安装产品在控制柜上时使用
5	塑料支撑条	2	安装产品在电工盒上时使用

以下部件请现场准备

序号	名 称	数量	备 注
1	深度大于50mm的86型电工盒	1	墙面安装使用，预先埋入墙体；门板安装可不准备
2	屏蔽电缆	1	RVVP-0.75 mm^2
3	小一字螺丝刀	1	用于接线

3 产品尺寸(mm)

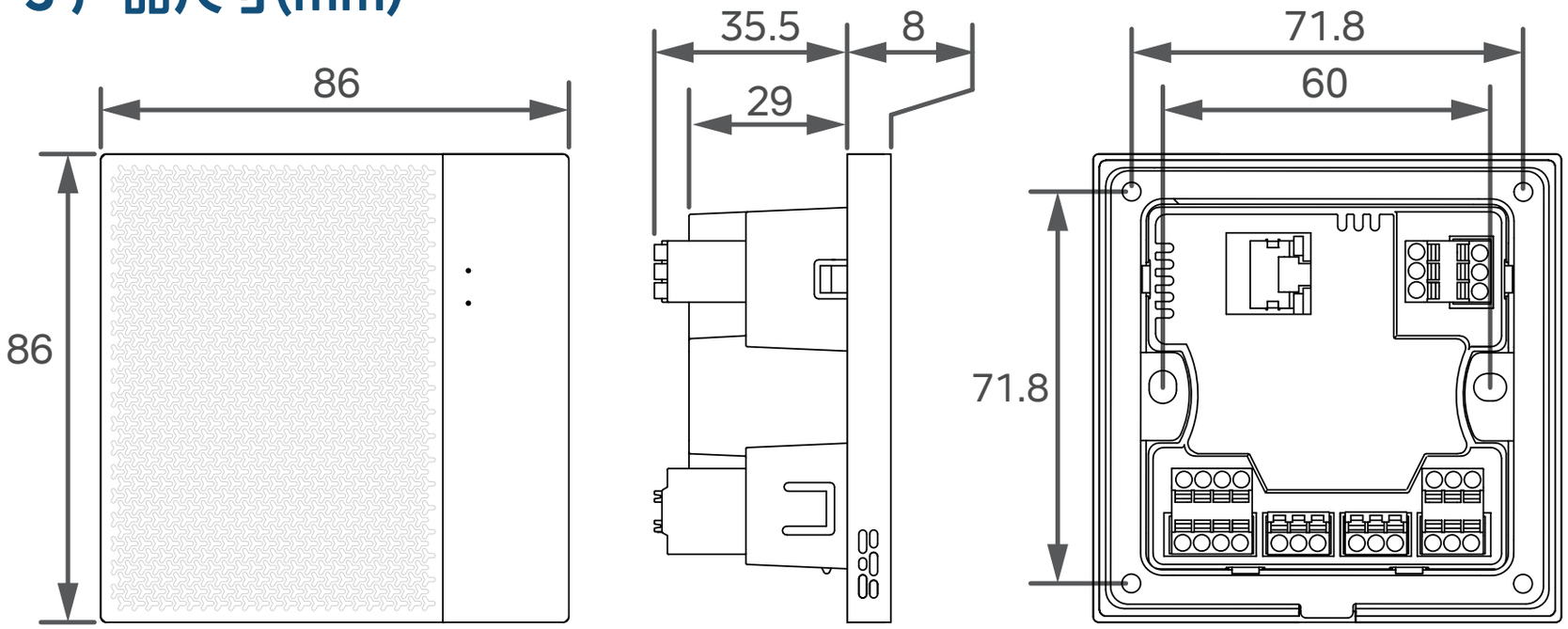

4 安装方法

一、安装金属挂板：

① 墙面安装：将附件中的金属安装支架固定在预埋的电工盒上；

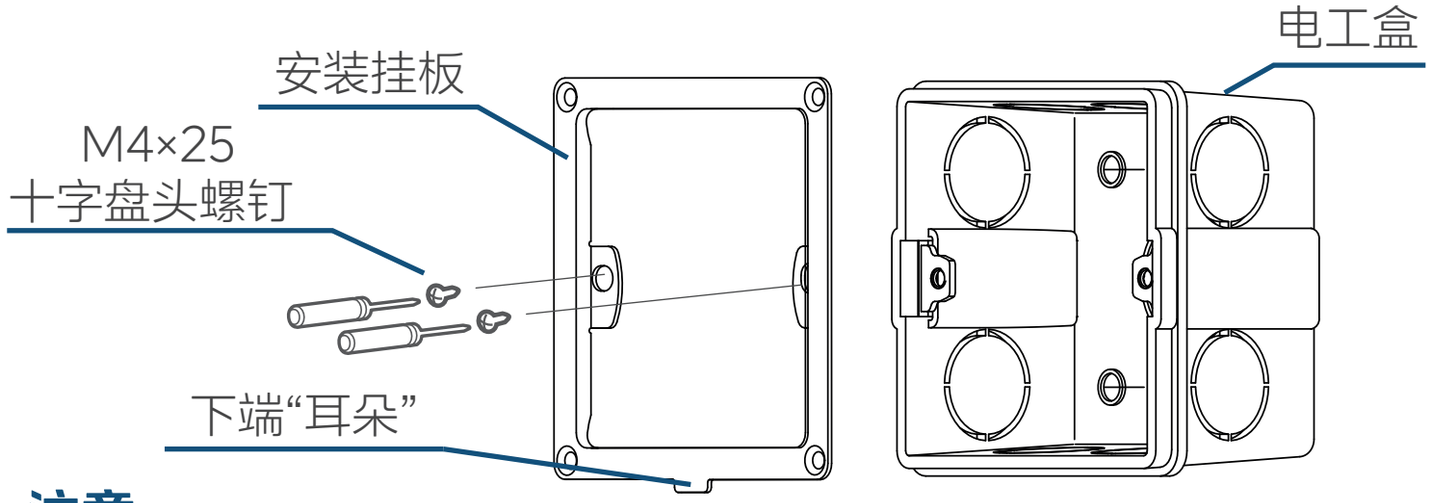

⚠ 注意

- 安装时下端“耳朵”注意朝下安装，否则会有装反风险。

② 控制柜门板安装：

-

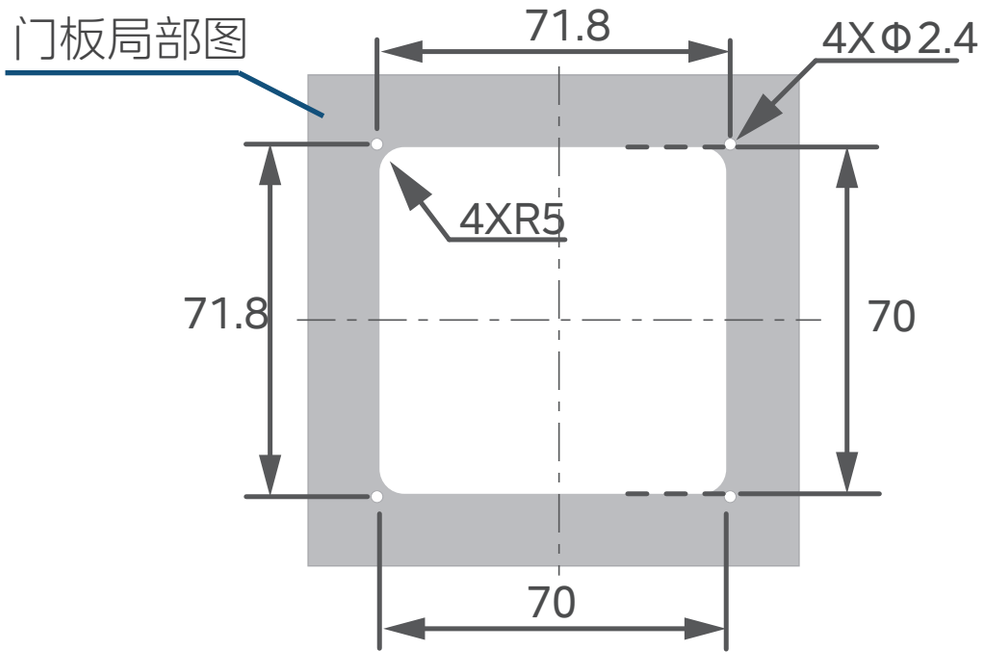

- 将安装挂板固定在门板上。

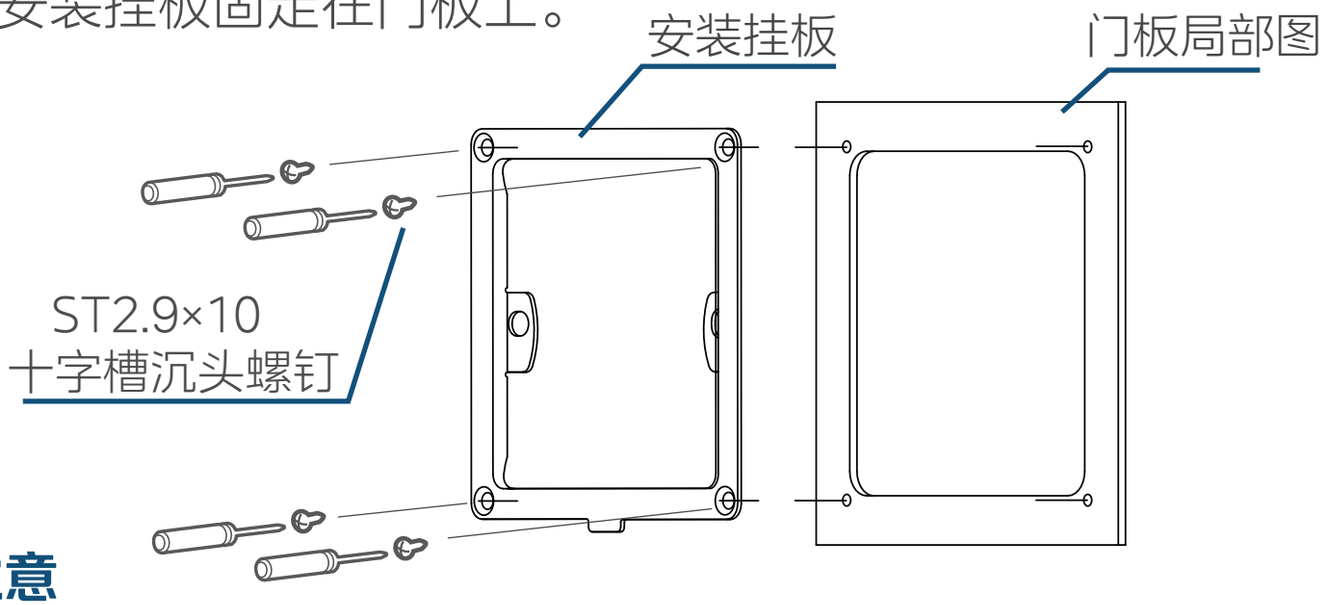

⚠ 注意

- 十字槽沉头螺钉需完全固定在安装挂板上，否则螺钉头过度突出，导致产品安装困难或安装不牢靠。

二、接线：按下图接口位置接线

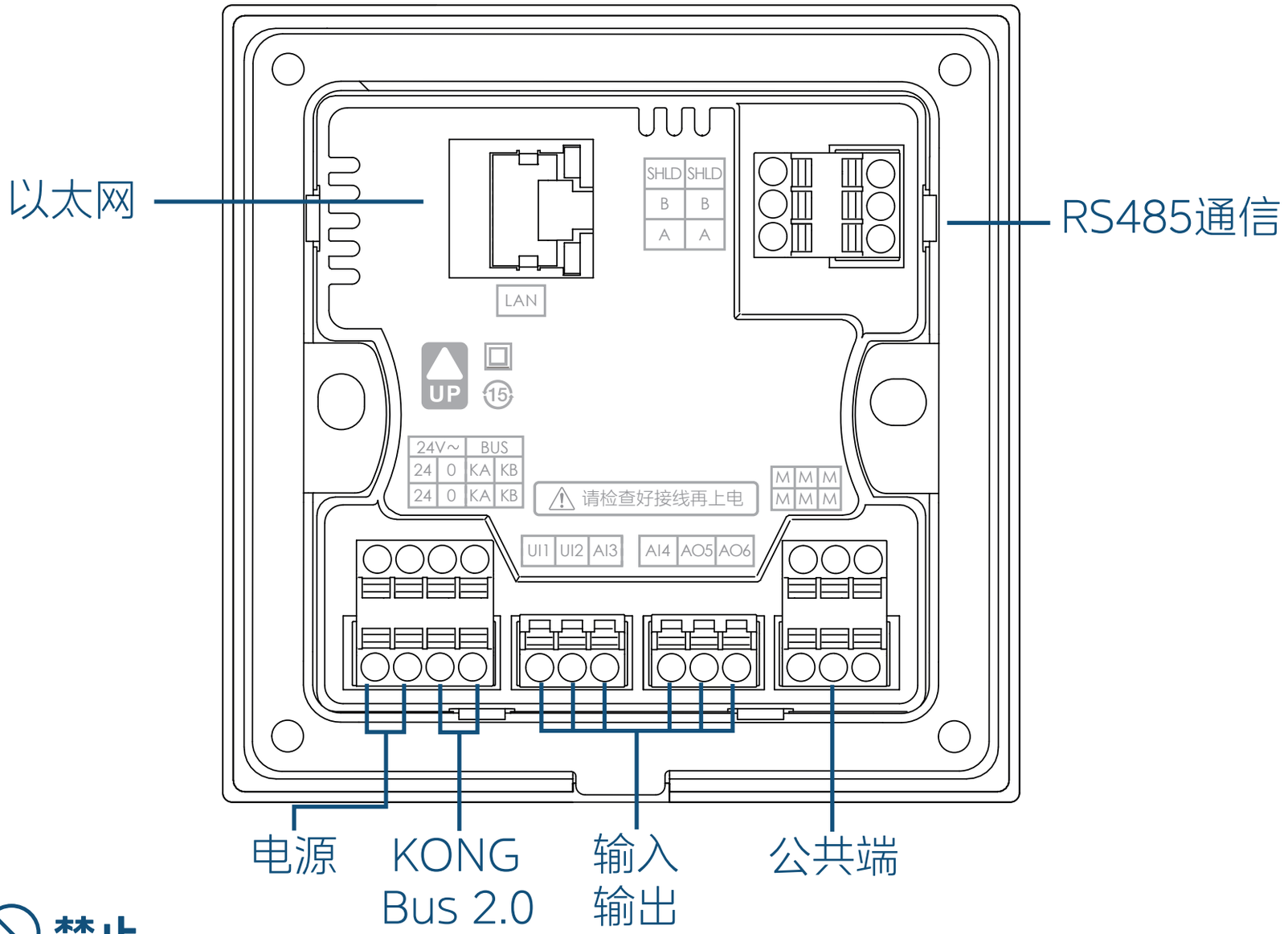

禁止

- 请委托专业人员安装，禁止带电接线。

警告

- 注意检查好接线再上电，接错线会有损坏控制器的风险。

三、安装控制器：控制器水平放置，按压边缘，便可扣合到金属安装支架上。

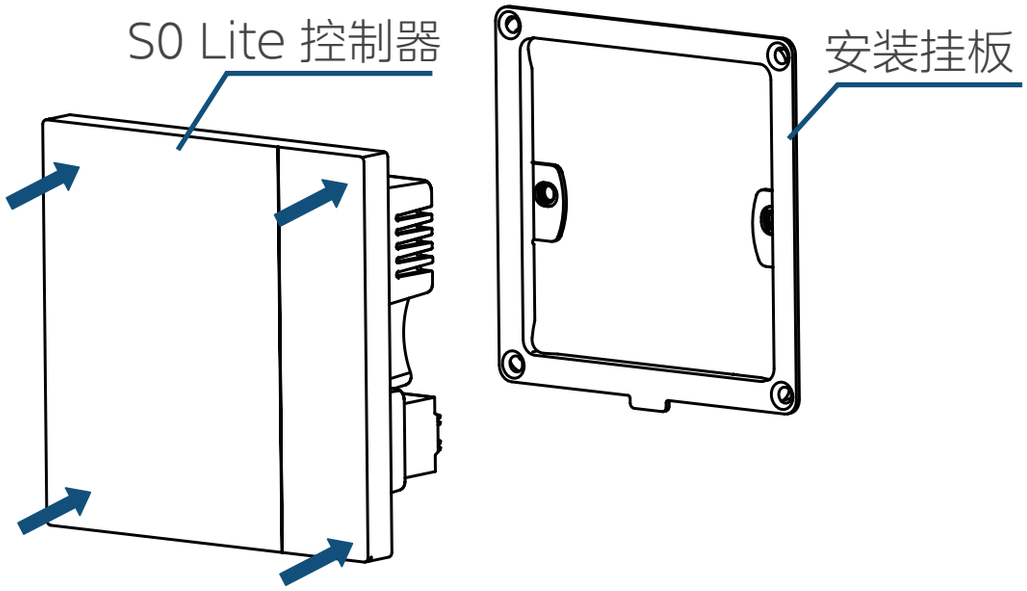

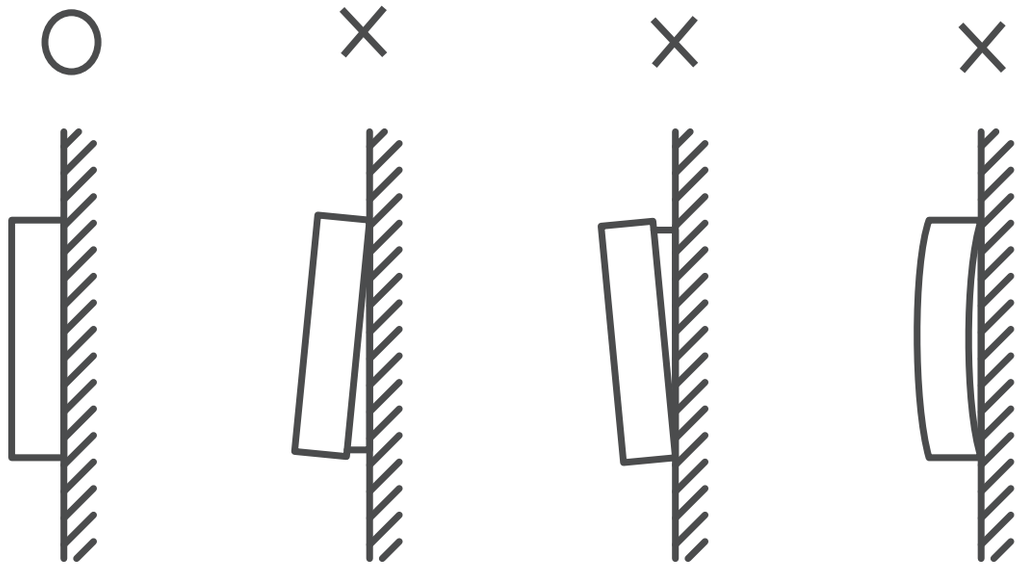

⚠ 警告

- 屏为玻璃易碎品，安装时禁止用力拍打，否则会有损坏屏幕的风险。
- 产品需完全卡扣在安装挂板上，否则导致产品安装不牢靠，掉落的风险。

四、产品拆卸

用一字螺丝刀顶入控制器下部与安装挂板之间配合的缺口位置，并按示意的方向旋转，使控制器卡扣与安装挂板脱落，拆下整体产品。

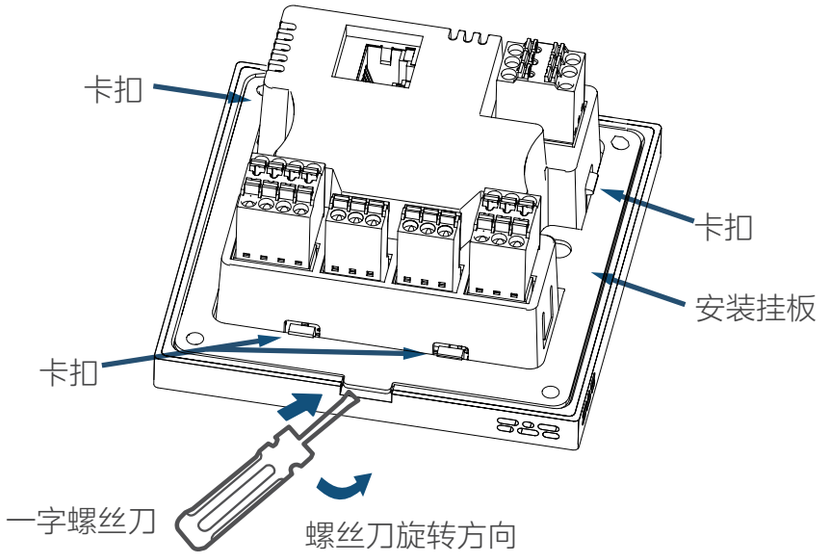

⚠ 注意

在用一字螺丝刀旋转的时候，避免很大的力，否则容易造成产品损坏。

环保清单

产品中物质的名称及含量										
部件名称	铅 (Pb)	汞 (Hg)	镉 (Cd)	六价铬 (Cr(VI))	多溴联苯 (PBB)	多溴二苯醚 (PBDE)	邻苯二甲酸二(2-乙基己基)酯 (DEHP)	邻苯二甲酸二丁酯 (DBP)	邻苯二甲酸丁苄酯 (BBP)	邻苯二甲酸二异丁酯 (DIBP)
电机	×	○	○	○	○	○	○	○	○	○
触摸屏	×	○	○	○	○	○	○	○	○	○
天线	×	○	○	○	○	○	○	○	○	○
PCBA模块组件	×	○	○	○	○	○	○	○	○	○
连接线	×	○	○	○	○	○	○	○	○	○
螺钉、垫片等紧固件	○	○	○	○	○	○	○	○	○	○
橡胶件	○	○	○	○	○	○	○	○	○	○
其它金属件	○	○	○	○	○	○	○	○	○	○
其它塑料件	○	○	○	○	○	○	○	○	○	○
印刷件	○	○	○	○	○	○	○	○	○	○

本表格依据 SJ/T 11364 的规定编制。

“○”表示该有害物质在该部件所有均质材料中的含量均在GB/T 26572及其1号改单规定的限量要求以下。

“×”表示该有害物质至少在该部件某一均质材料中的含量超出GB/T 26572规定及其1号改单的限量要求，但以现有的技术水平无法实现可靠的替代，属于标准豁免范围，后续随技术的进步将逐步改善。

合格证

产品型号	见机器铭牌
出厂编号	见机身条码
检查结论	合 格
检 查 员	04

官方二维码

MKG616-P1-FW11

服务热线：400-8899-315

上海美控智慧建筑有限公司

产地：广东省佛山市顺德区北滘镇北滘社区居民委员会蓬莱路工业区A栋

网址：www.kong.midea.com

版本号：V.D

本资料上所有内容均经过认真核对，如有印刷错漏或内容上的误解，可向本公司咨询，
注：产品若有技术改进，会编进新版手册中，恕不另行通知。产品外观，颜色如有改动，以实物为准。